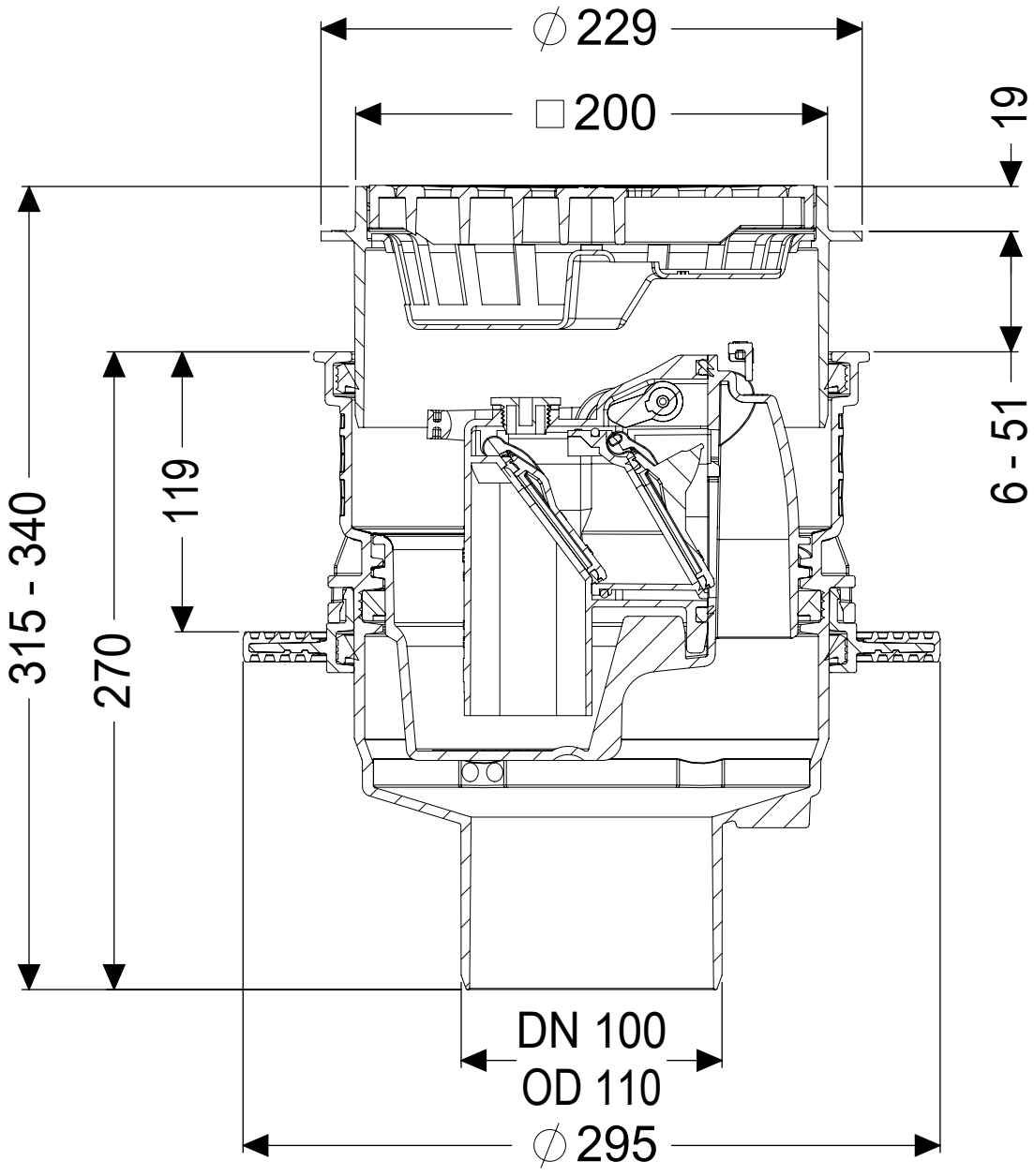
∅229
□200
19
6 - 51
315 - 340
270
119
DN 100
OD 110
∅295