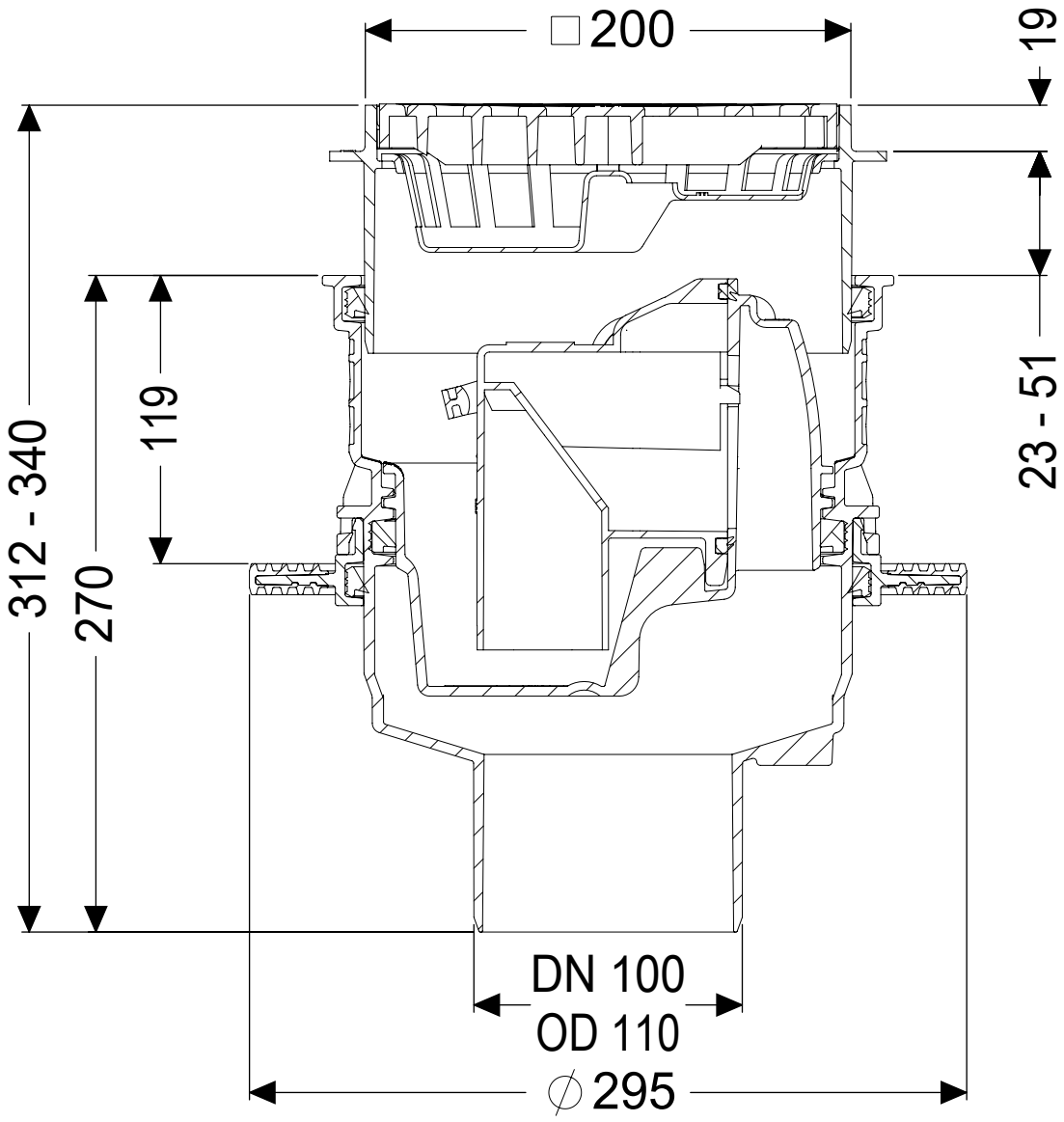
□200
19
23 - 51
312 - 340
270
119
DN 100
OD 110
∅295