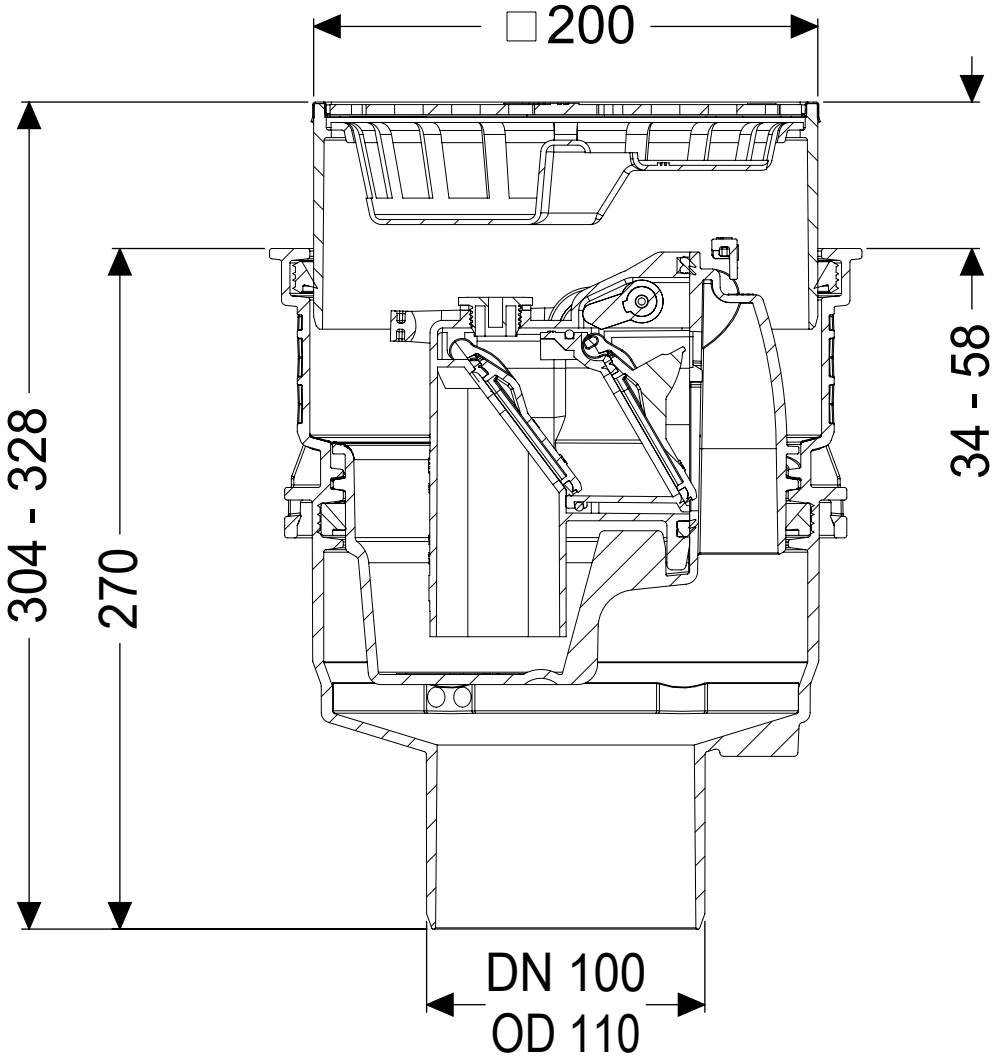
□200
304 - 328
270
34 - 58
DN 100
OD 110