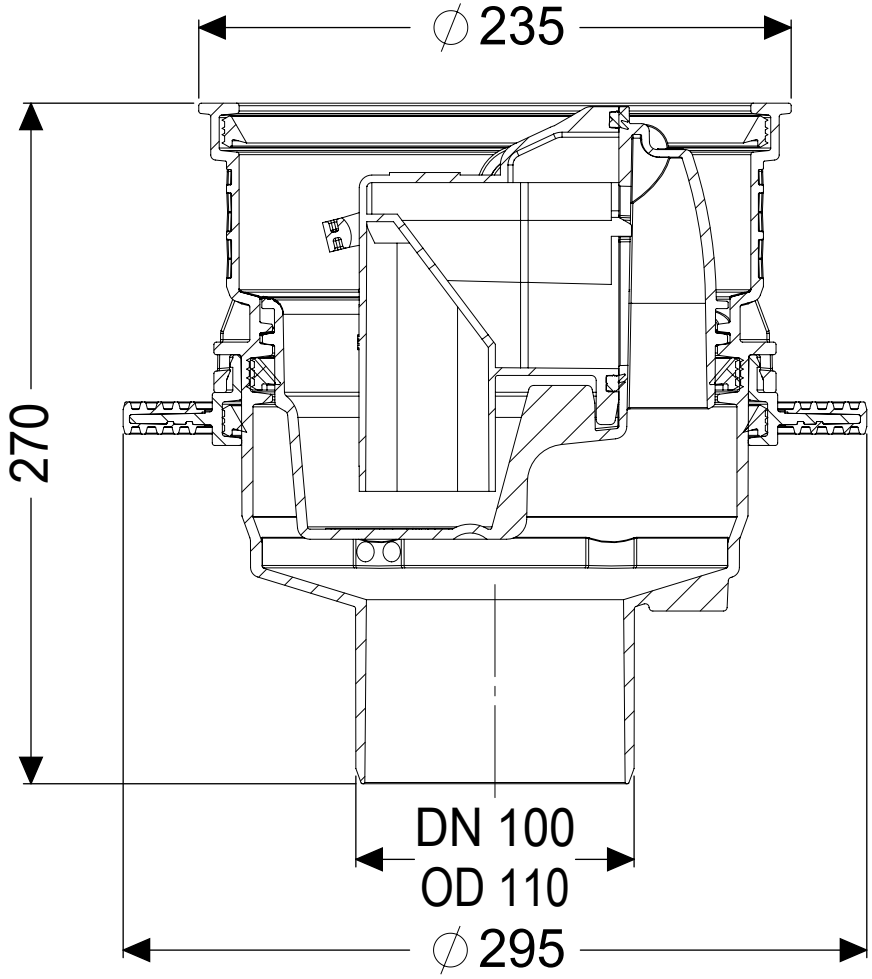
∅ 235
270
DN 100
OD 110
∅ 295