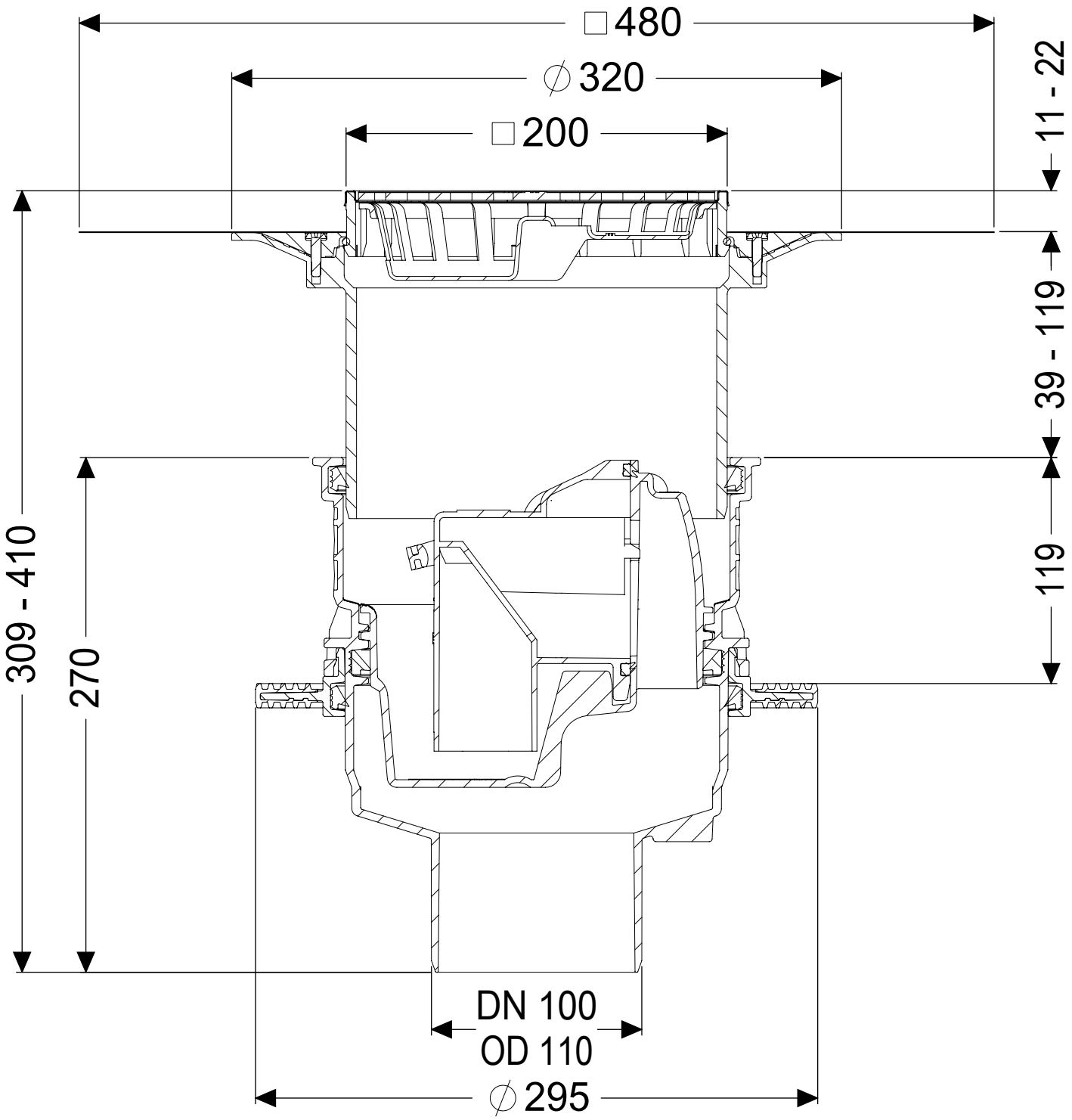
□480
∅320
□200
11 - 22
39 - 119
119
309 - 410
270
DN 100
OD 110
∅295