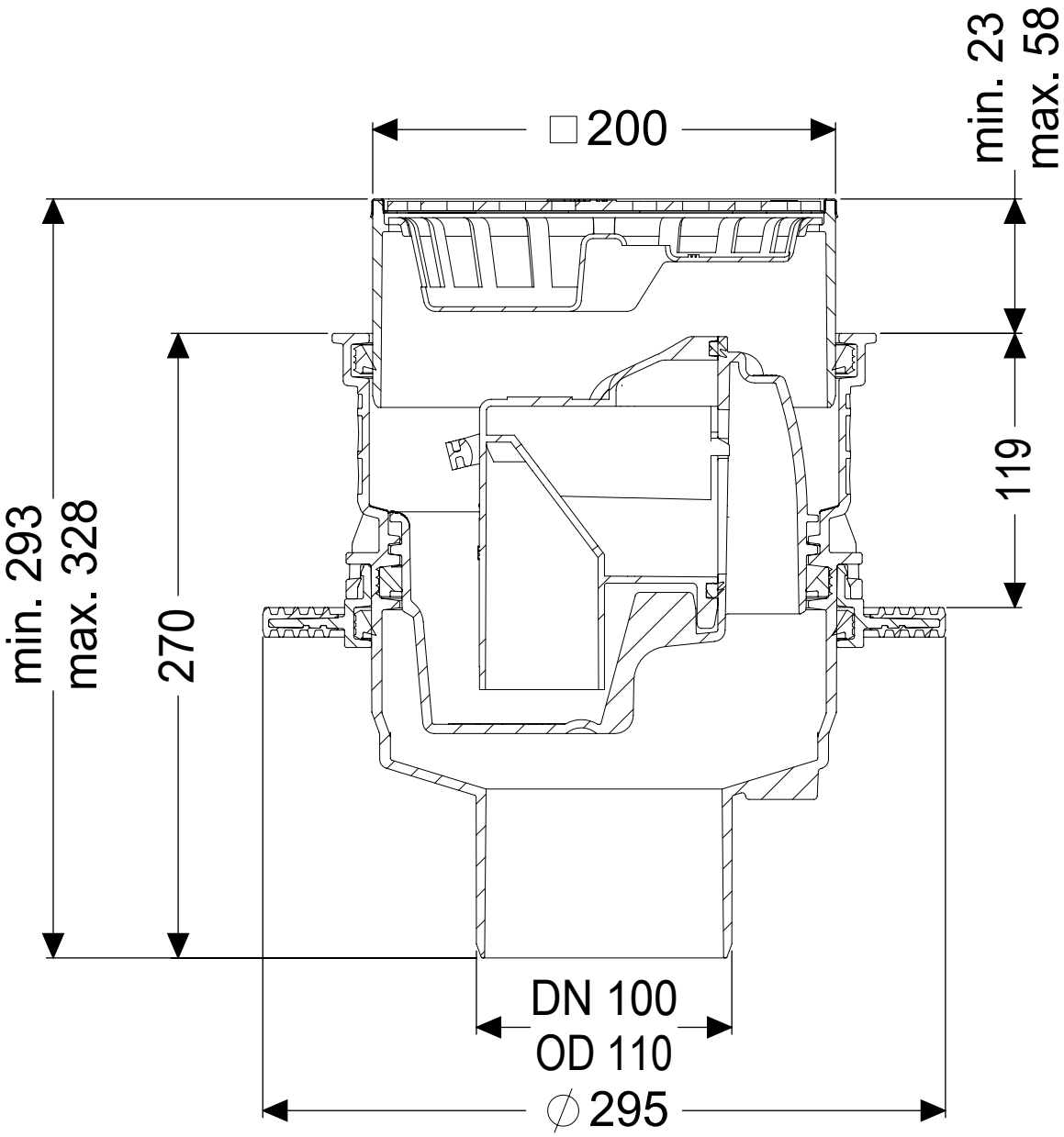
min. 293
max. 328
270
□200
min. 23
max. 58
119
DN 100
OD 110
∅295